※製品改良のため、定格、仕様、寸法などの一部を予告なしに変更することがあります。

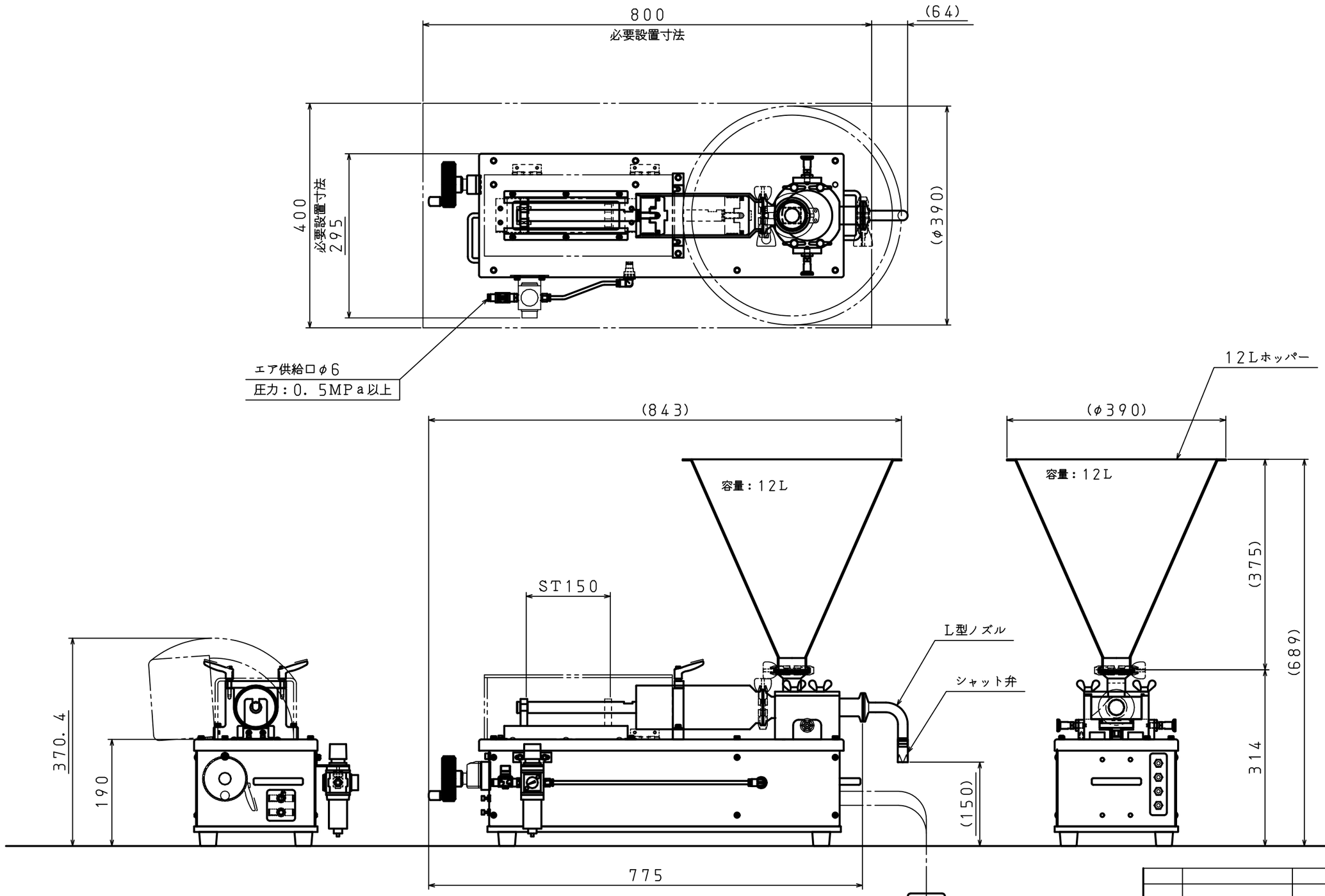

オールエア駆動

重量（本体）：約35kg

最大吐出量：約500CC

品番	部品名称	材質	数量	備考

型式 PSZ500-02EC (ホッパー12L)			尺度 1／7	材質 －	
部品名称 外観図			製作年月日 2017 年 06 月 26 日		
承認	検図	作図	設計	図面番号 －	変番 －
－	－	浦	－	株式会社 ナ オ ミ	

変番	設通番号	記事	年月日	托印	検印